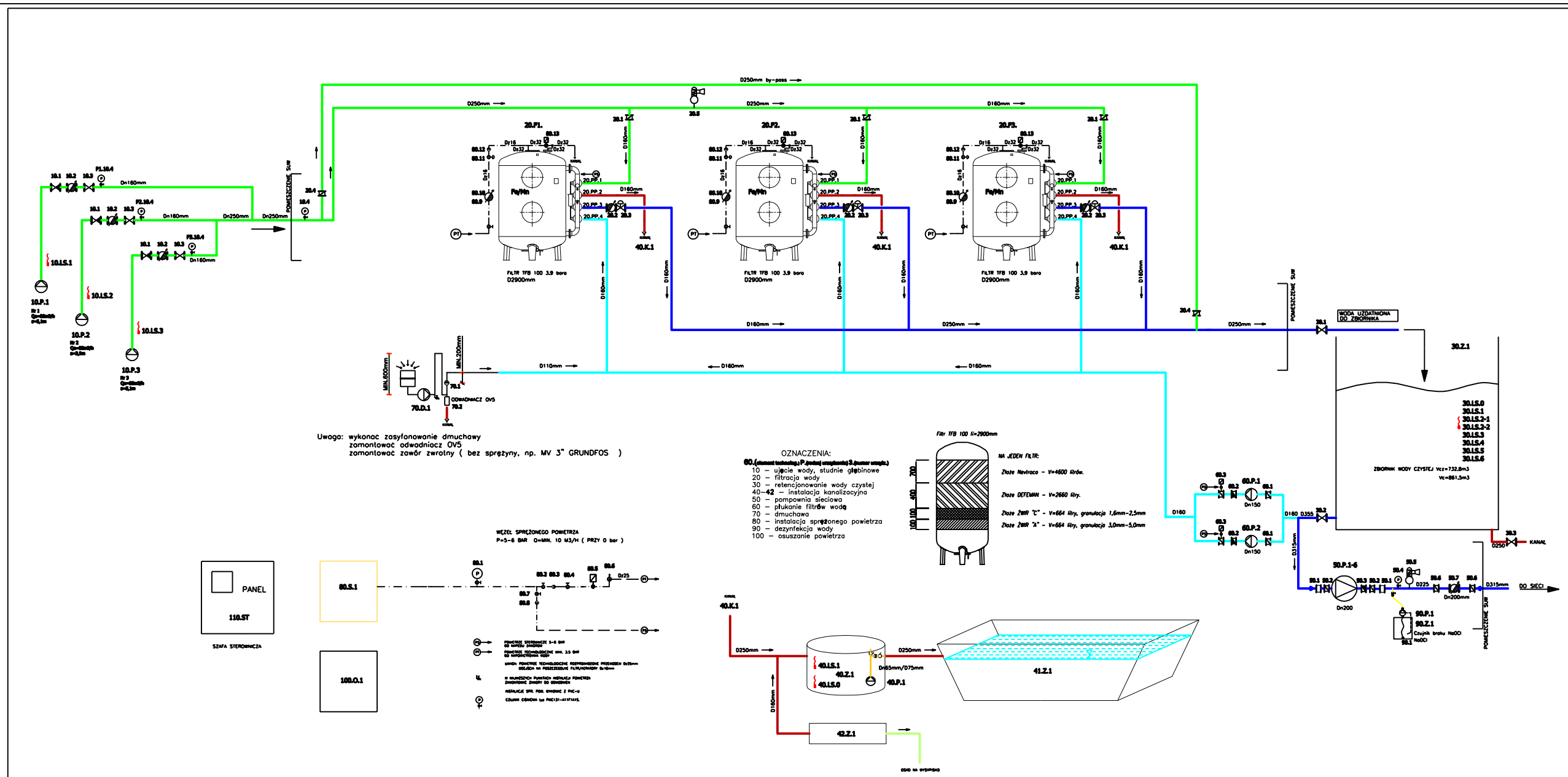

OZNACZENIA PRZYJĘTE W SCHEMACIE

[illegible]

Prawa autorskie zastrzeżone. Kopiowanie bez zgody autora zastrzeżone.

PRACOWNIA PROJEKTOWA EKO-SANEL W SIEDLCACH 08-110 SIEDLCE ul. UNITÓW PODLASKICH 11/64				
OBIEKT	SUW w Czepielinie Q=170m3/h			INWESTOR Miasto i Gmina Mordy
LOKALIZACJA	Gmina Mordy, Miejscowość Czepielin Dz. Nr 35			
STADIUM Projekt budowlany	TREŚĆ Schemat technologiczny SUW w Czepielinie			BRANŻA Technologia Inst. sanitarne NR RYS. 10
PROJEKTANT	mgr inż. Paweł Rolinski	OPB.7342/13/98	PODPIS	SKALA
OPRACOWAŁ	mgr inż. Paweł Rolinski	OPB.7342/13/98	PODPIS	DATA 01.2008r